Перв. примен.

Справ. №

Подп. и дата

Инв. № дубл.

Взам. инв. №

Подп. и дата

Инв. № подл.

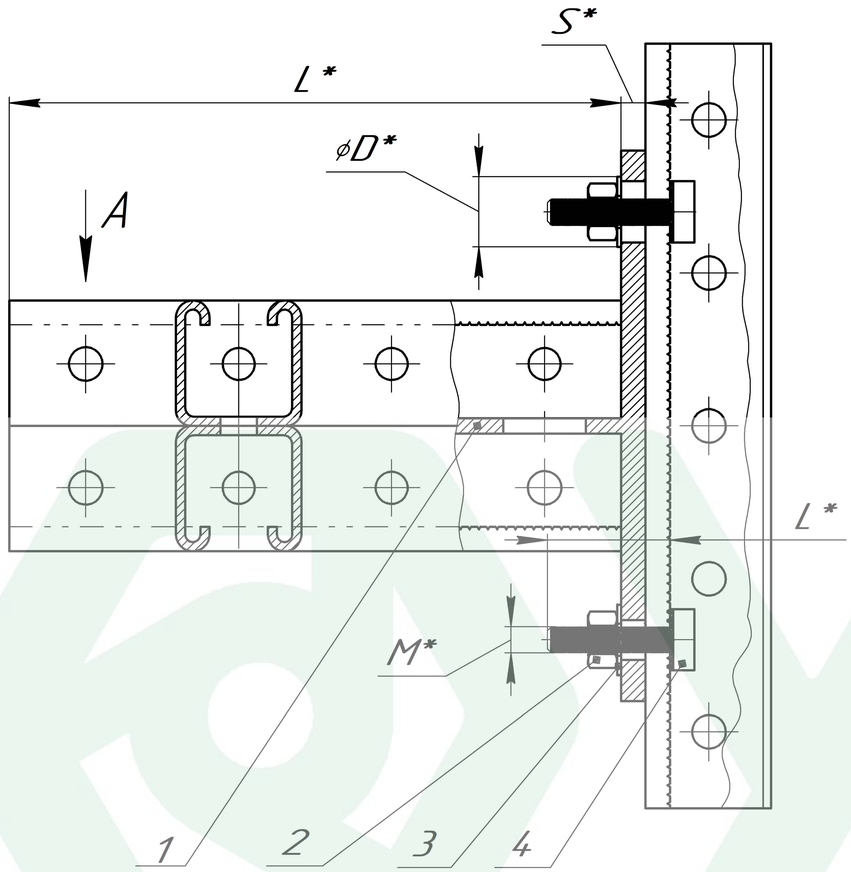

Поз. 2, 3, 4 условно не показаны

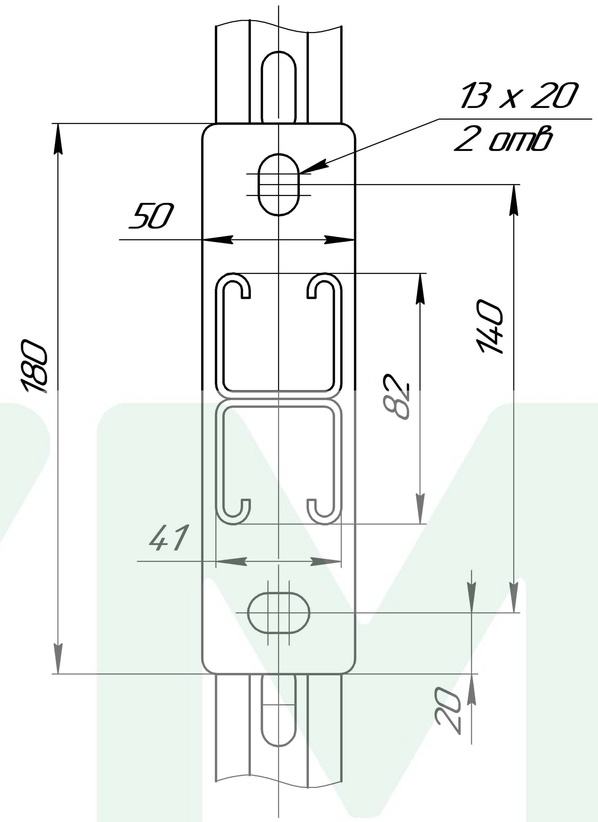

Вид А

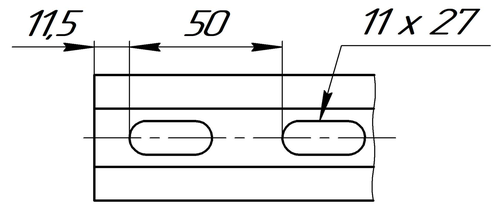

Поз.	Артикул	Наименование	Кол-во, шт
1	SKD – 41 – L* – HD*	Консоль двойная 41 x 41 мм	1
2	SG – M* – L*	Гайка шестигранная DIN 934	2
3	SH – D*	Шайба плоская DIN 125	2
4	TB – M* – HD*	Т – болт	2

1. * Подбор типоразмеров элементов осуществляется по технической документации УМС.
2. Несущая способность элементов узла проверяется по технической документации УМС.
3. Необходимо учитывать требования действующих СНиПов РФ.

* Переменные данные для исполнения:

L* – длина элемента, мм.
M* – диаметр резьбы элемента, мм.
D* – диаметр элемента, мм.
HD* – покрытие элемента
S* – толщина элемента, мм

Изм.	Лист	№ докум.	Подп.	Дата
Разраб.				
Пров.				
Т.контр.				
Н.контр.				
Утв.				

Крепление страт консоли SKD-41 к страт профилю

Лит.	Масса	Масштаб
		1:1
Лист	Листов 1	

Вариант № 2

УМС

Копировал

Формат А3